PRZEKRÓJ A-A (POPRZECZNICA) - wyk. 15szt.
1:20 [mm]

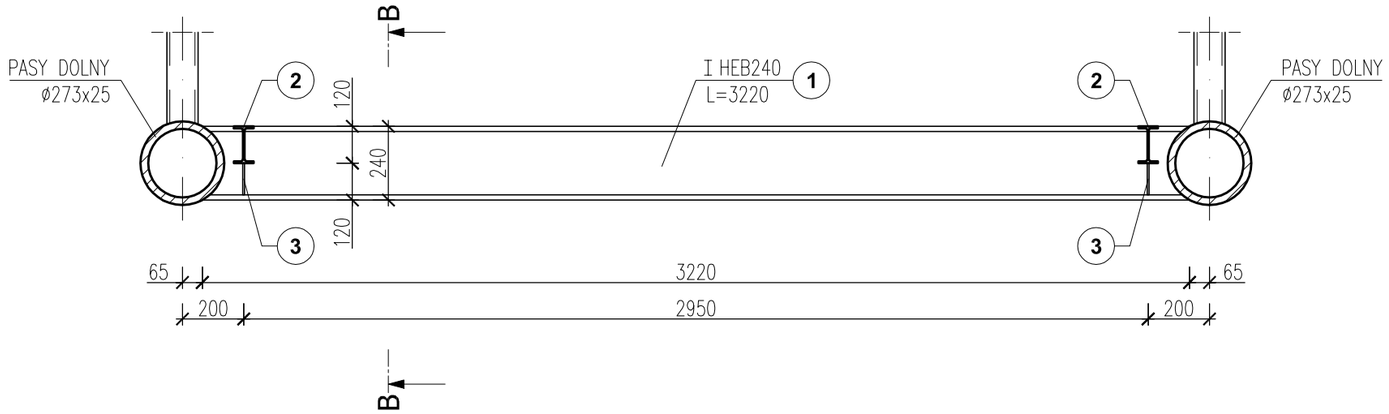

Zestawienie stali profilowej - POPRZECZNICE I PODŁUŻNICE

NR ELEMENTU	PROFIL	ILOŚĆ [szt]	DŁUGOŚĆ EL [mm]	DŁUGOŚĆ CAŁK [m]	CIĘŻAR JEDNOSTK.	CIĘŻAR RAZEM
1	I HEB 240	15	3220	48,30	83,20	4018,56
2	I PE 120	28	1990	55,72	10,40	579,49
3	≠ 103x6	56	115	6,44	4,85	31,24
4	≠ 103x6	4	206	0,82	4,85	4,00
					RAZEM [kg]	4633
					+ 1,8% NA SPOINY [kg]	83
					OGÓŁEM [kg]	**4717**

Zestawienie stali profilowej - DESKI ŻELBETOWE

NR ELEMENTU	PROFIL	ILOŚĆ [szt]	DŁUGOŚĆ EL [mm]	DŁUGOŚĆ CAŁK [m]	CIĘŻAR JEDNOSTK.	CIĘŻAR RAZEM
1	L 100x100x10	2	3050	6,10	15,00	91,50
2	L 100x100x10	2	450	0,90	15,00	13,50
					RAZEM [kg]	105
					+ 1,8% NA SPOINY [kg]	2
					OGÓŁEM DLA 1szt [kg]	107
					OGÓŁEM DLA 62szt [kg]	**6627**

- STAL PROFILOWA: 1.0037
- SPOINY POPRZECZNIC WYKONAĆ gr. 7mm, POZOSTAŁE SPONY gr. 5m m
- ELEMENTY STALOWE ZABEZPIECZYĆ ANTYKOROZYJNIE POPRZEZ METALIZACJĘ Z ZASTOSOWANIEM ZESTAWU EPOKSYDOWO-POLIURETANOWEGO POWŁOK MALARSKICH, NAKŁADANYCH METODĄ NATRYSKOWĄ

PRZEKRÓJ B-B (PODŁUŻNICA) - wyk. 28szt.
1:20 [mm]

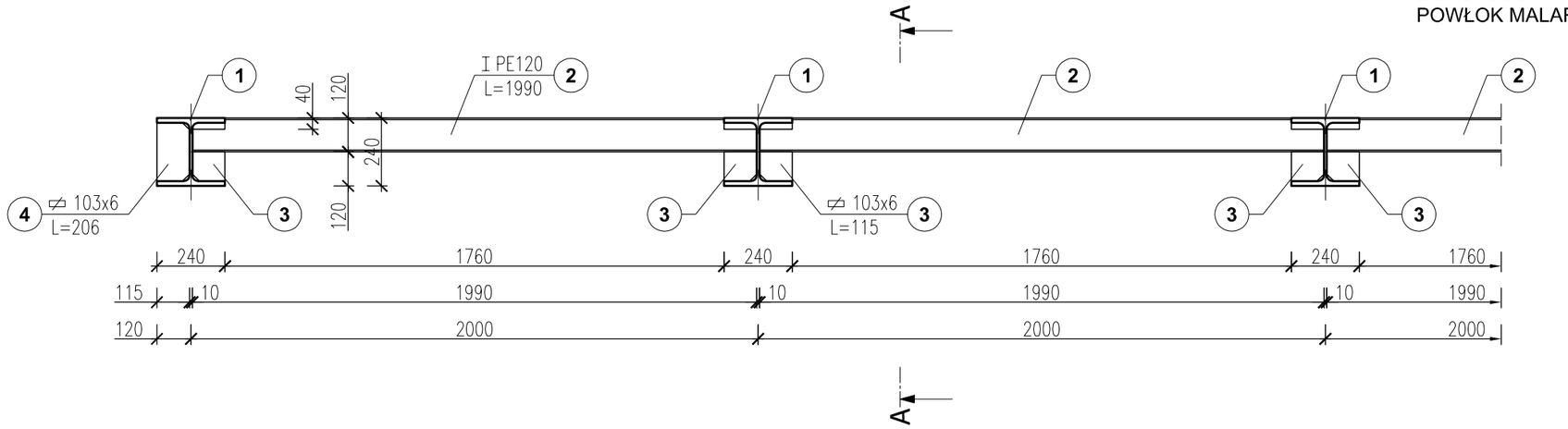

Zestawienie stali zbrojeniowej

NR PRĘTA	∅ [mm]	DŁUGOŚĆ [cm]	ILOŚĆ [szt]	A-IIIN ∅8	A-IIIN ∅12
NR 1	8	313	2	6,26	
NR 2	8	53	20	10,60	
NR 3	12	5	2		0,10
			DŁUGOŚĆ WG ŚREDNIC [m]	16,86	0,10
			MASA 1mb PRĘTA [kg/mb]	0,394	0,887
			MASA WG ŚREDNIC [kg]	6,65	0,09
			MASA DLA 1szt [kg]	6,74	
			MASA DLA 62szt [kg]	**417,76**	

- BETON: C30/37, w/c<0,45, XF4, F150
- ZBROJENIE: A-IIIN, KLASA CIĄGLIWOŚCI C
- OTULINA 3cm
- DESKI ŻELBETOWE PO MONTAŻU POKRYĆ POWŁOKĄ OCHRONNĄ DLA BETONU, POSIADAJĄCĄ JEDNOCZEŚNIE WŁAŚCIWOŚCI ANTYPOŚLIZGOWE

DESKA ŻELBETOWA POMOSTU JEZDNEGO - wyk. 62szt.
1:20 [cm]

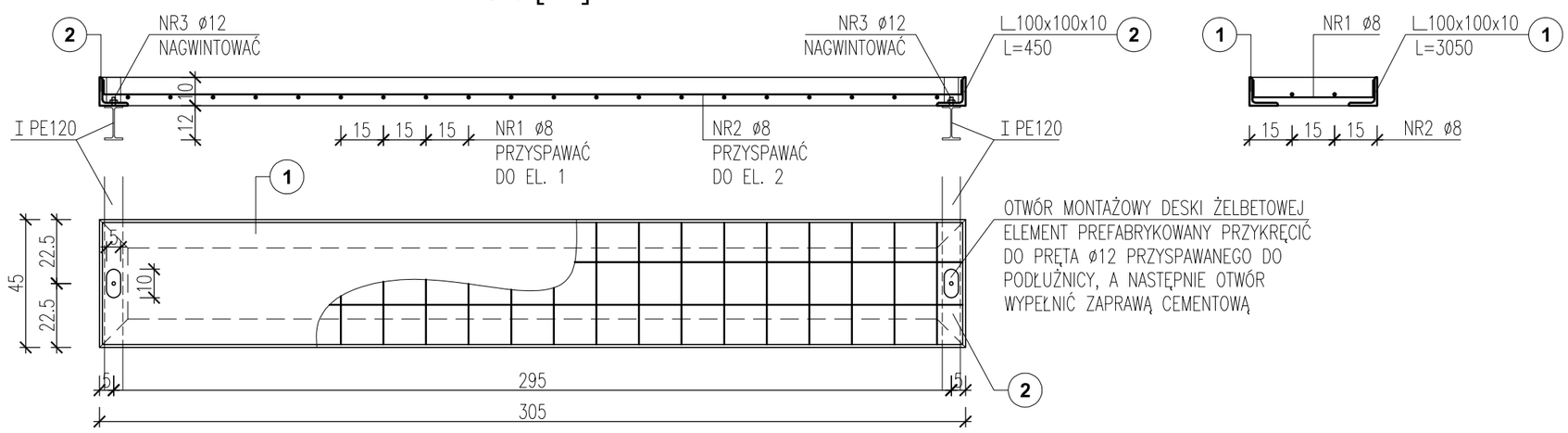

JEDNOSTKA PROJEKTOWA: ELEKTROWNIE WODNE ZENERIS	ELEKTROWNIE WODNE ZENERIS SP. Z O.O. UL. PADEREWSKIEGO 7, 61-770 POZNAŃ ADRES DO KORESPONDENCJI: UL. PADEREWSKIEGO 8, 61-770 POZNAŃ
NAZWA INWESTYCJI: **BUDOWA KŁADKI PIESZO-ROWEROWEJ W CIĄGU TURYSTYCZNYM NA RZECE KRZNIE W MIEJSCOWOŚCI HORB ÓW KOLONIA**	
INWESTOR: GMINA ZALESIE UL. WARSZAWSKA 34 21-512 ZALESIE	ADRES INWESTYCJI: DZ. NR: 15, 16, 14, 367 OBRĘB: 0007 HORBÓW KOLONIA GMINA: ZALESIE POWIAT: BIALSKI WOJ.: LUBELSKIE
NR UMOWY: GI.7031.1.2017 Z DNIA 14.02.2017	
NR PROJEKTU: 2017/4/3	STADIUM: **PROJEKT WYKONAWCZY**
TREŚĆ RYSUNKU: **POPRZECZNICE I PODŁUŻNICE, DESKI ŻELBETOWE POMOSTU JEZDNEGO**	
DATA: 11.2017 / SKALA: **1:20**	NR RYSUNKU: **8**
PROJEKTANT: mgr inż. STEFAN WYCZKOWSKI upr. w specj. konstr.-bud. nr WKP/0286/PWOK/15	PODPIS:
OPRACOWUJĄCY: mgr inż. KINGA CHWIAŁKOWSKA	PODPIS: